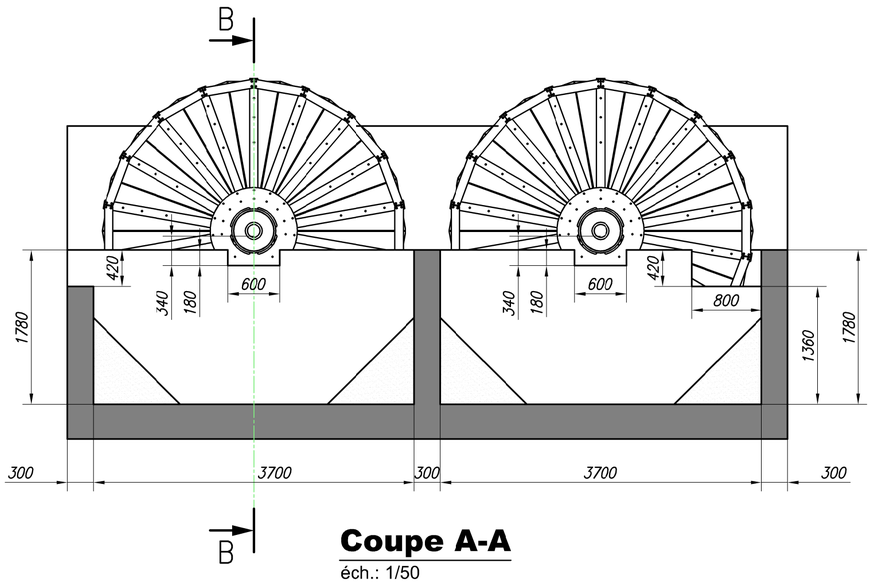

Coupe A-A

éch.: 1/50

Coupe B-B

éch.: 1/50

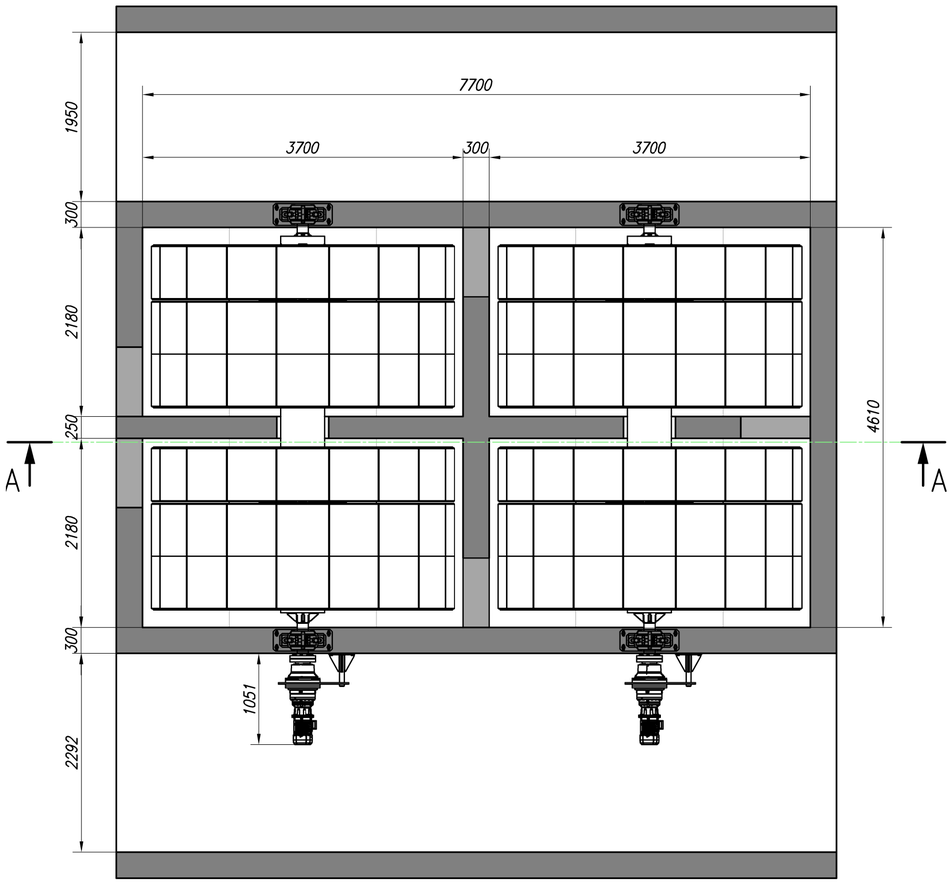

Vue en plan

éch.: 1/50

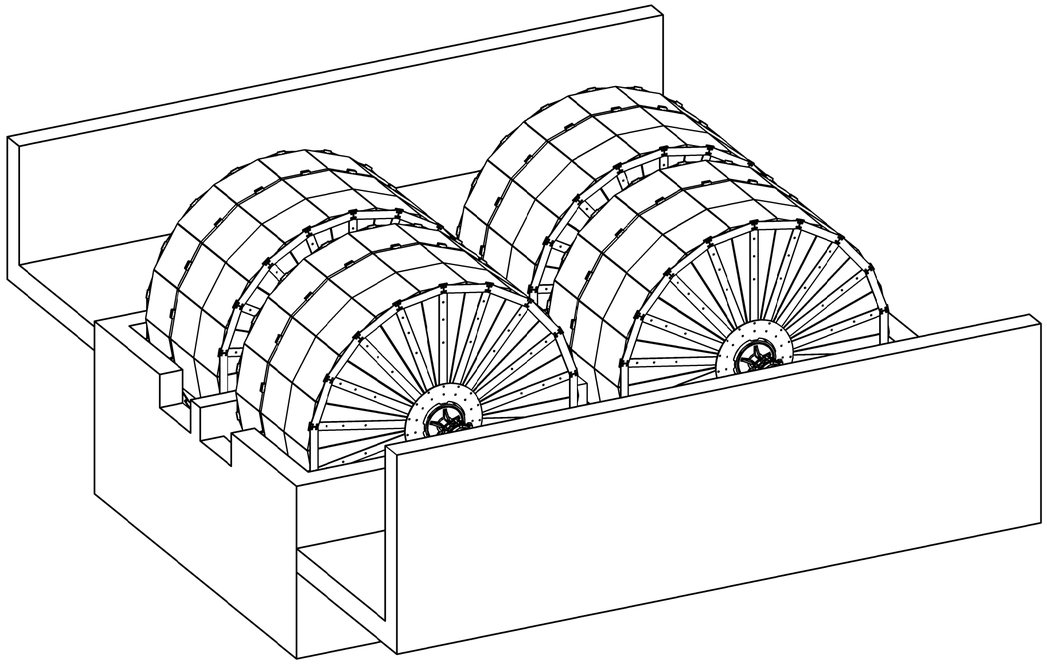

Ce plan est le propriété de EXELIO B-4141 LOUVEIGNE. Les reproductions ou modifications sont interdites sauf accord de exelio

Désignation: Plan d'implantation 2 biorotors Siden	Dessiné par : M. Tripicchio	Vérifié par : S. Falyse	
	Date : 09/02/2016	Dossier : B5060	
	Matériaux :	Finition :	
exelio water, air & heat — rue de la China 65, B-4141 Louveigné, tél: +32 (0)4 278 02 28, www.exelio.be	Unité : mm / Echelle : 1/50	Format : A2	Feuille : 1/1
	N° de plan: EM 0501 – B5060	Révision : A	