Schnitt C-C

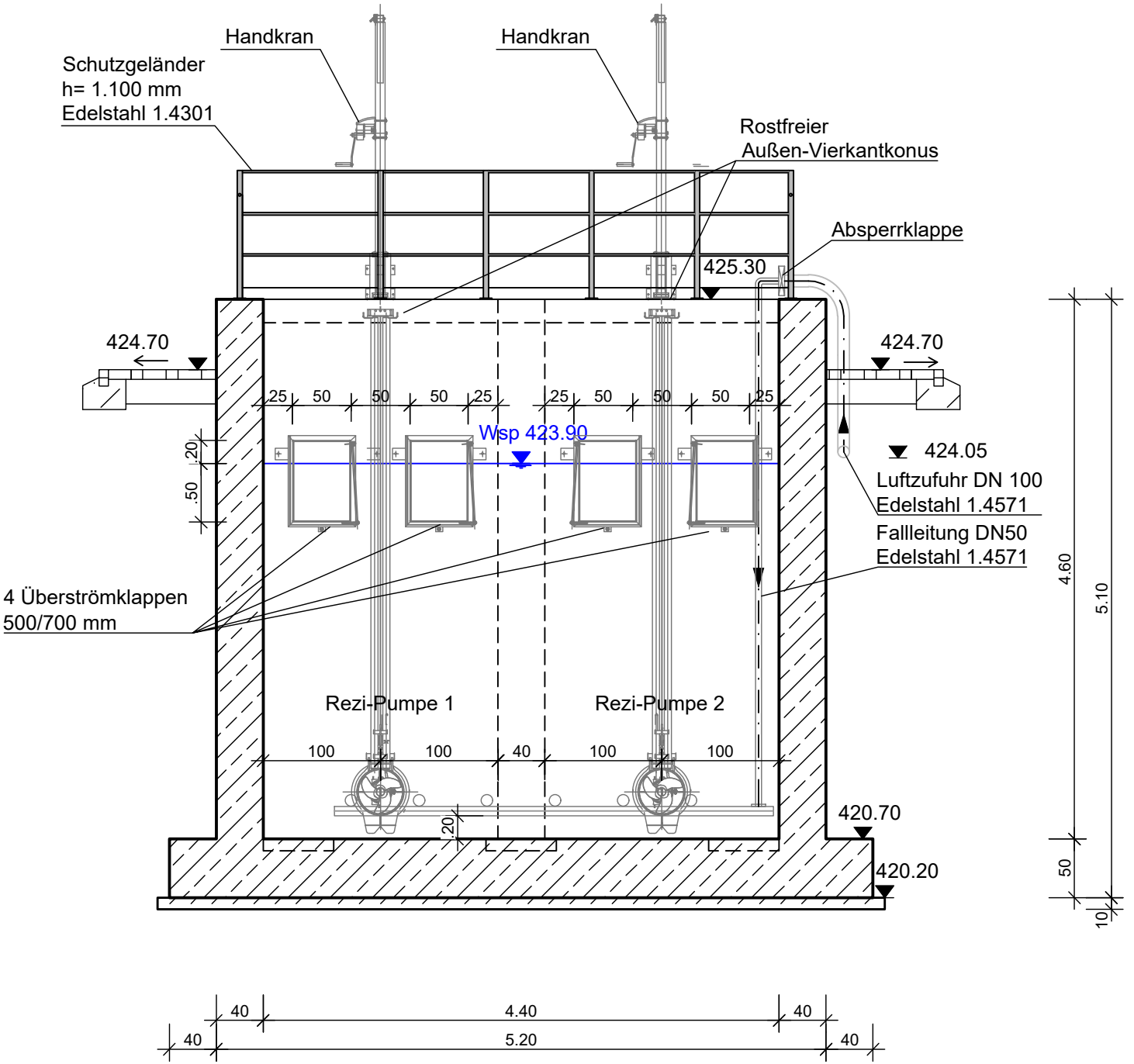
Handkran
Handkran
Schutzgeländer
h= 1.100 mm
Edelstahl 1.4301
Rostfreier
Außen-Vierkantkonus
Absperrklappe
425.30
424.70
424.70
25
50
50
50
25
25
50
50
50
25
Wsp 423.90
20
50
424.05
Luftzufuhr DN 100
Edelstahl 1.4571
Fallleitung DN50
Edelstahl 1.4571
4 Überströmklappen
500/700 mm
Rezi-Pumpe 1
Rezi-Pumpe 2
100
100
40
100
100
20
420.70
420.20
4.60
5.10
50
10
40
4.40
40
40
5.20
40