VUE EN PLAN

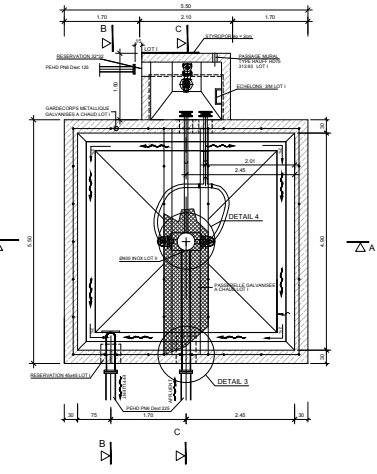

COUPE CC

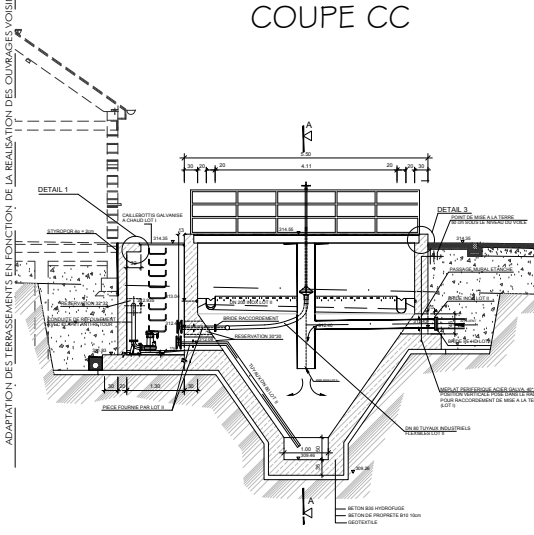

COUPE AA

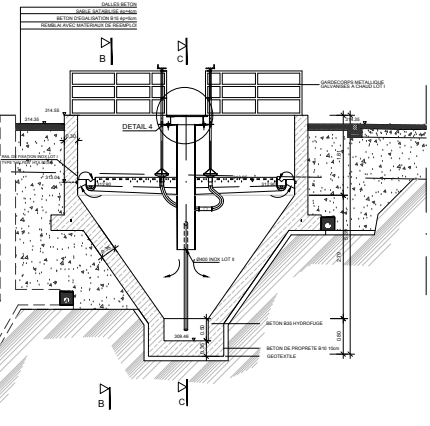
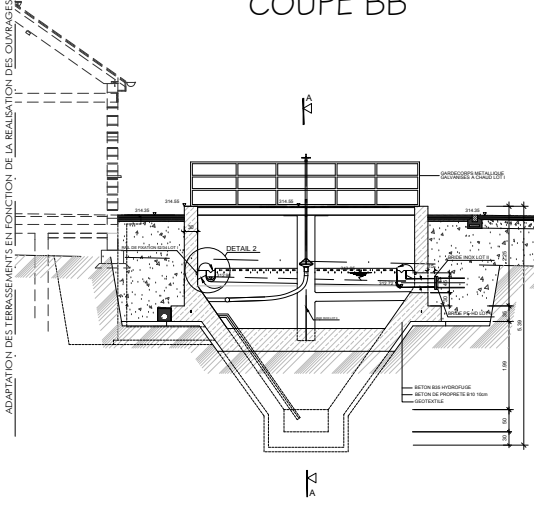
COUPE BB