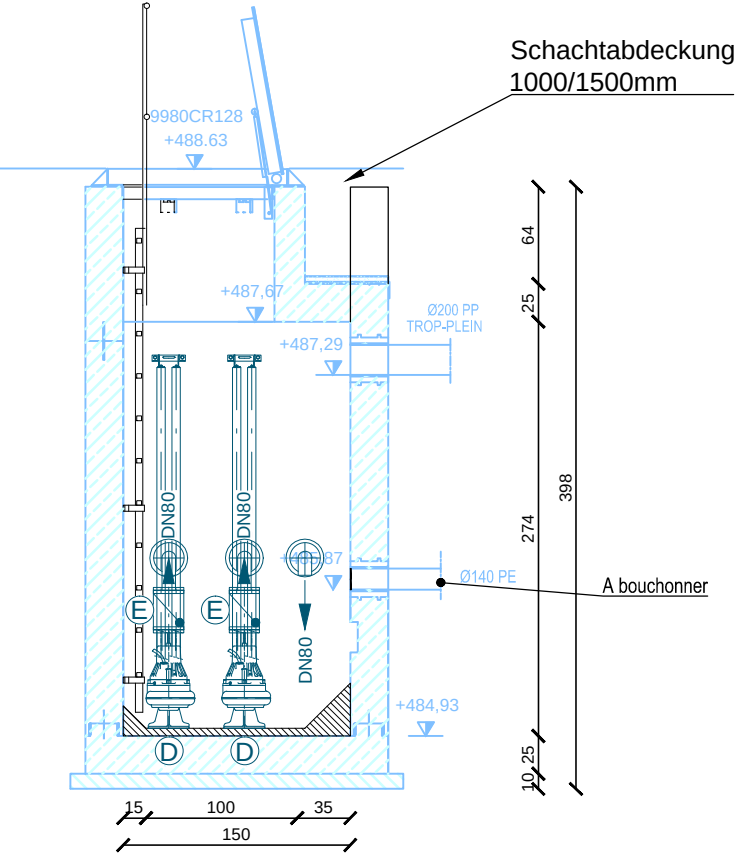COUPE TYPE C-C
1/50